BRIGHTWELL

DMPLO00001

MASTERMAIN – DOSEUR POUR PLONGE MANUELLE



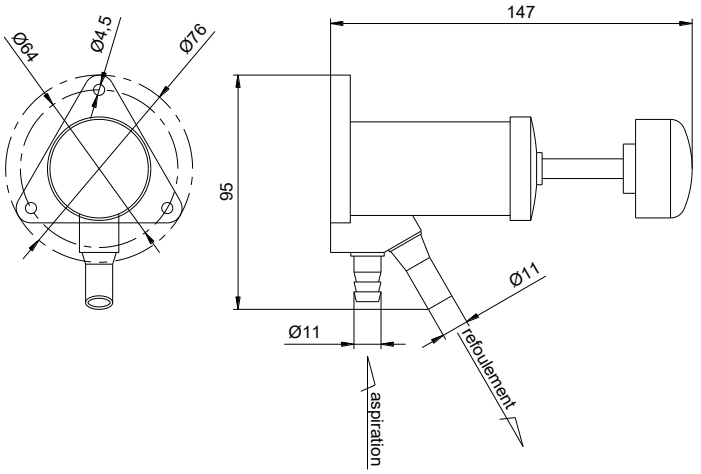

- ***Aucun entretien nécessaire***
- ***Fixation au mur***

Le Mastermain est un doseur pour plonge manuelle. Il permet la distribution de produit nettoyant dans un bac de nettoyage.

Chaque mouvement complet du piston délivre 25 cm^3 de produit après amorçage.

BRIGHTWELL
13 Avenue Gutenberg 77600 Bussy-Saint-Georges France
T +33 (0)1 64 66 00 06 **F** +33 (0)1 64 66 10 26 **W** www.brightwell.fr

Création : 07/2025